新兰陵
XIN LANLING

只做高端 好用的
智能机械

语音动作控制 | 一体化车联网APP | 多传感器融合避险 | 多品牌生态

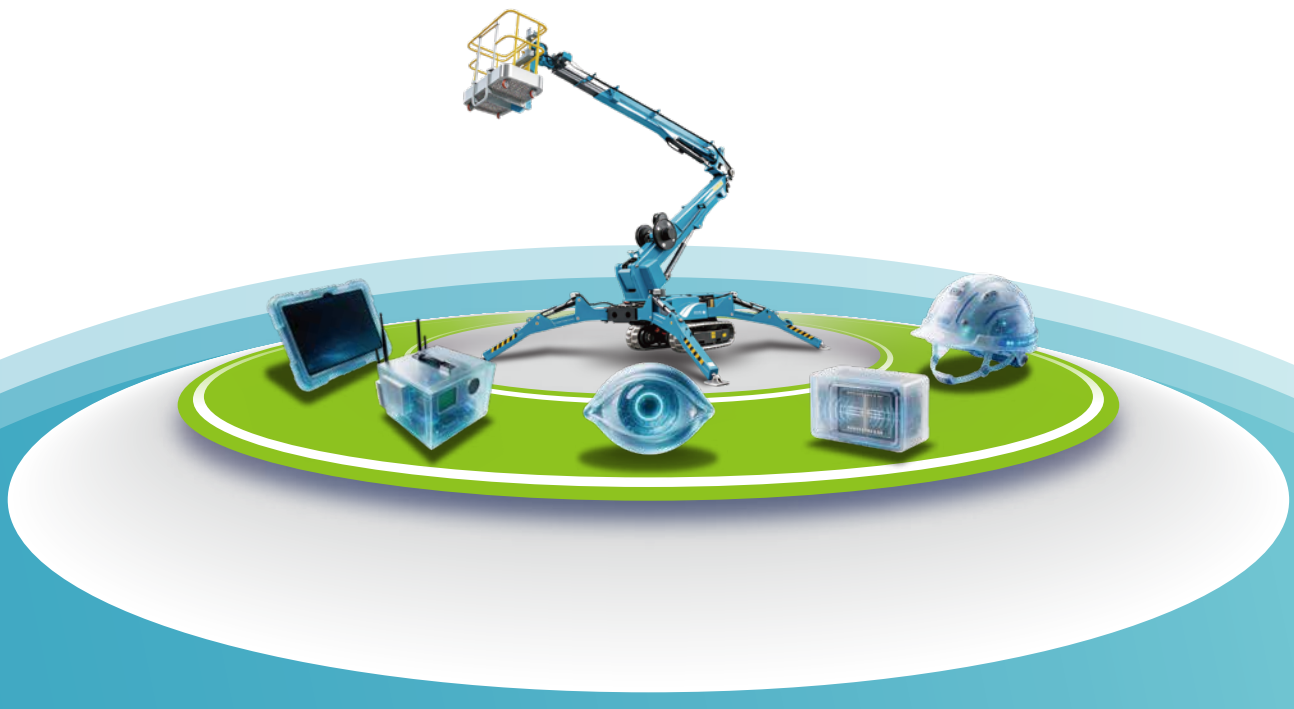

FZ-26-BR-ZH-V5.0

能为您解决什么问题？

智能系统介绍

01 设备操作繁琐 P5-P6

02 设备管理复杂 P7

03 现场安全管控 P8-P10

受限空间　登高 / 搬运 / 吊装

04 安全登高 —— 履带蜘蛛式高空作业平台 P11

05 灵活转场 —— 履带桅杆式高空作业平台 P17-P18

06 复杂地形 稳吊承运 —— 全地形履带搬运车 P19

07 辅助举升 减停控险 —— 全地形近电作业举升车 P20

08 电屏柜搬运 P23

09 GIS转运 P24

10 极限吊装 —— 天空款 微型履带起重机 P26

11 安全吊装 —— 微型履带起重机 P25

12 高空作业防坠落 —— 安全带挂架 P33-P34

福众智能 FUZOOM　新兰陵 XIN LANLING®

江苏福众智能科技有限公司
常州新兰陵电力辅助设备有限公司
www.jsfuzhong.com　www.xinlanling.com

售后服务 | 400-828-4477
咨询热线 | 13685287031 / 13606111786
邮箱 | info@fuzoom-tec.com
地址 | 江苏省常州市武进区牛塘镇高家路33号16幢

Certified by: CE

26年 电力行业深耕

30省 覆盖省级电网公司

434个 近3年电网招标项目

4大 机械产品系列

45+项 发明专利

20+项 企业资质

我们的价值观 Fuzoom’s Values

Slogan	福众登高台 苍生福路开
企业愿景	改变世界对中国制造的印象； 向全球电网公司提供智能机械
核心价值观	公司及员工是善良、贤德的； 创造并回报国家、社会和员工
企业目标	蜘蛛车成为中国第一，世界一流



我们专注于前沿技术
以先进的智能解决方案引领高空作业行业趋势
努力构建惠及大众的智能新时代
而后推动全人类的幸福

2001–2008年
“手工制品”绝缘梯、
安全工器具的生产制造

2009–2017年
代理海外脚手架
高空作业平台

2018年
放弃海外代理，走上自主研发道路
开始研发第一台蜘蛛车

2019–2024年
系列高空作业机械制造
蜘蛛车获得CE认证

2025年
安全融控装置研发
新型机械化安全融控体系
确立「三位一体」战略方针

2026年
行业首创“智能机械体”
引领机械化向数智化发展

阅读导引 / About This Manual

能为您解决什么问题？

在切实保障现场作业稳定运行的前提下
您进一步关注 产品品质 用户体验 使用安全 智能化升级 资产管理
五大维度的持续提升
您更以行业标杆为目标，致力于将机械化、数智化同步扎实落地
我们，正是与您并肩前行的最佳选择

智能系统介绍

01 设备操作繁琐 P5-P6
02 设备管理复杂 P7
03 现场安全管控 P8-P10

受限空间 登高 / 搬运 / 吊装

04 安全登高 —— 履带蜘蛛式高空作业平台 P11
05 灵活转场 —— 履带桅杆式高空作业平台 P17-P18
06 复杂地形 稳吊承运 —— 全地形履带搬运车 P19
07 辅助举升 减停控险 —— 全地形近电作业举升车 P20
08 电屏柜搬运 P23
09 GIS转运 P24
10 极限吊装 —— 天空款 微型履带起重机 P26
11 安全吊装 —— 微型履带起重机 P25

12 高空作业防坠落 —— 安全带挂架 P33-P34
13 经典案例 P1-P4
14 服务与支持 P35-P36
15 性能参数对比表 P21-P22

经典案例 / Customer Stories






01 宁波河姆变迎峰度夏电力检修工程

50%	80%+	30%-40%
工期缩短	机械化覆盖率	成本降低(预估)

项目背景

迎峰度夏关键期，需在夏季高峰前完成**110+套设备检修**及**主变扩建**。时间紧，任务重，必须保障区域供电稳定。

施工难点

面临“工期紧、任务重”与“变电站空间受限”双重挑战。我方以5台蜘蛛车、1台桅杆车、2台蜘蛛吊协同作业，灵活适配复杂空间，**原6天工期压缩至3天**，为迎峰度夏争取宝贵时间!






“我们采用**双蜘蛛车**进行隔离开关大修工作
时间缩短了**近50%**
一些检修盲区也实现了**全覆盖**”
大规模机械化装备的应用
全面压降了现场作业风险
提升了检修工作质效

02 泰州220kV盛泰变大型检修工程

80%	35%+	35%
工期缩短	人员缩减	成本降低

项目背景

盛泰变电站正、副母线轮流停电各2天，96小时内集中完成5类设备修试+20余项消缺。

施工难点

原本20天的检修工期，**缩减至4天**，**压缩了近80%**，时间硬性约束；同时多工种高空交叉作业，部分检修盲区传统方式难以全覆盖。

推动电力机械化施工，向智能化、网联化迈进

03 湖北110kV远安变设备吊运工程

7天	1.5吨	人员缩减
停电窗口期	现场搬运	安全、效率双提升

项目背景

远安变设备区利用7天局部停电窗口，集中完成4组电抗器(1500kg/组)+6组钢管座更换，同步开展设备试验、二次测控升级。

施工难点

作业空间狭窄，传统运输车、车载吊机均无法进场；电抗器**单组重达1500kg**，传统“打木托+铺铁轨”方式工序繁琐、参与人员多、效率与安全性双低。



04 苏州乐园变1#主变高压套管更换工程

1.4米	0.65吨	11.1米
入口宽度	吊装重量	吊装高度

项目背景

苏州乐园变 1 号主变室内高压套管更换——在站门宽 1.4 米、变压器离墙仅 4 米的狭窄空间内，吊装 6 套自重 0.65 吨、吊高 11.1 米的套管。

施工难点

常规大型吊车进不了窄门、普通吊车够不到高空，**三重约束（窄门 + 近墙 + 高空）**同时满足的设备方案极少。



经典案例 / Customer Stories

电力应用案例











换流变、线路应用案例











机场、轨道交通、酒店、学校、工厂应用案例



机场照明灯更换

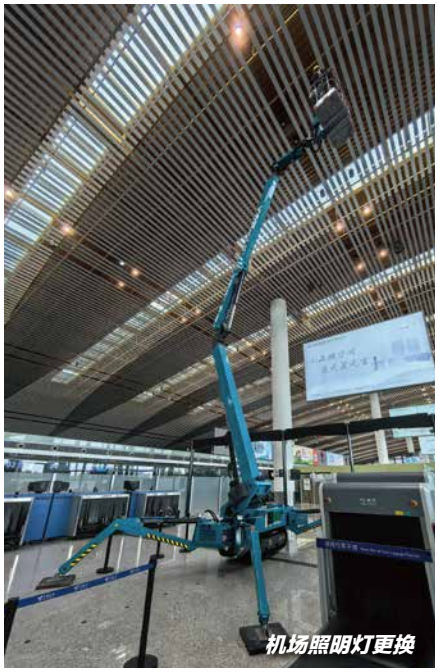
机场照明灯更换


80米楼顶装饰板安装


机场照明灯更换


80米楼顶装饰板安装


校园会议厅


海澜之家公共装饰


高铁站出站口


高铁站站台


高铁站外墙


高铁站候车厅

维摩之界——智能系统 / Intelligent System

《维摩诘经》载：于方丈之室，容三万人——方寸之间，自有广阔天地。
福众以“维摩之界”为志。开创全新维度，将更高维的智能化技术，植入传统机械设备中。
让每一台设备，都更好用；让每一片小天地，都有大作为。



「传统机械+智能系统=智能机械」

机械领域的工业物理AI

包含以下核心功能：

01 语音动作控制

用语音控制替代复杂的按键操作，将更多的注意力集中在现场作业上，简化上手难度，提升安全性

02 一体化车联网APP

一体化车联网APP把所有机械资产装进口袋，解决设备管理、远程调度难题，信息汇总可视化，手机端操作，还可实现一键联系售后

03 多传感融合避险

通过摄像头、毫米波雷达、激光雷达等多种传感器的融合技术，解决设备在使用过程中的安全风险问题

04 多品牌生态

打通多品牌生态，未来更多的品牌可通过加装升级的方式，享受智能化方案，为老设备焕新，提升使用体验和安全性

01 语音动作控制

用语音控制替代复杂的物理按键

? 解决哪些问题

降低上手难度

语音可以控制车辆所有动作，从过往需要记忆每一个设备按键，到变成随心驾驭快速上手。

告别繁琐操作

以一句指令替代传统全流程操作步骤，包括：行走、支腿、臂架等所有动作。

提高人效

把精力放在现场工作和观察环境安全本身上，作业节奏不再被按键与等待打断。

复合动作，一句完成

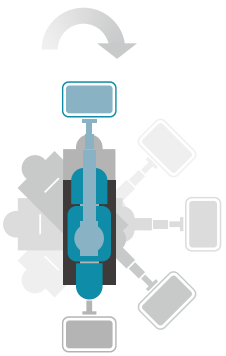

一句「原地掉头」

自动控制左右履带，实现掉头

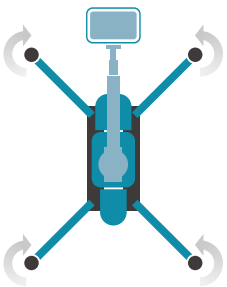

一句「支腿调平」

自动放下支腿，并调平

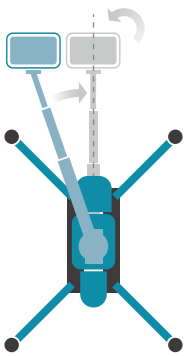

一句「平台/转台归位」

平台/转台机构自动对准归位

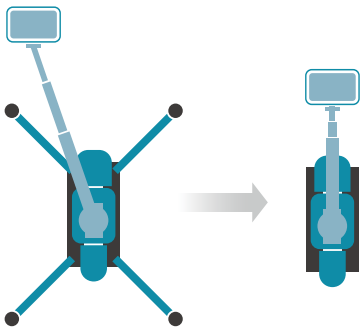

一句「收车」

臂架、转台、平台、支腿机构自动收缩归位

FAQ

语音动作控制是否安全？

- 每一次指令前，都需要按下语音动作按钮才可以实现语音控制
- 多处急停按钮，即按即停

语音指令覆盖所有物理遥控所能实现的动作

- 电机/发动机/小兰启动
- 支腿自动调平
- 主臂升起 30°
- 主臂伸出/缩回 2m
- 曲臂升起 40°
- 转台顺转/逆转20°
- 平台顺转/逆转20°
- 支腿缩回/归位
- 臂架归位
- 平台归位
- 转台归位
- 车辆掉头
- 车辆左转/右转 20°
- 车辆前进/后退
- 车辆停止
- 车辆左移/右移
- 主臂最高/最长
- 曲臂最高
- 臂架最高
- 继续（继续上一个命令）
- 收车（自动收车+报警声）



02 一体化APP

解决哪些问题

把所有机械设备资产装进口袋

信息汇总

所有设备信息实时汇总分析，并生成可视化信息面板，实现机械化数据可视化，同步机械化管理创新闭环。

设备管理

可在app内查看设备信息、状态，实时掌握，及时提醒对车辆进行加油、充电、维保等。多设备管理不再成为难题。

远程调度

车联网实时定位，可在app内查看所有设备的位置，便于作业高峰期间的设备调度，提高设备调度效率。

车辆控制

集成遥控操作、语音控制、语音动作指令。可在app内实现对车辆的控制。

一键售后

一键连线售后功能，线上答疑，预约售后服务。让售后服务更加便利。

数据大屏，设备状态一览

设备在哪里? ✓ 北斗定位

设备使用率如何? ✓ 信息汇总

附近有几台设备? ✓ 快速调度

设备出现什么故障? ✓ 故障追溯

设备状态是否良好? ✓ 维保到期提醒

PC端管理服务平台



手机端管理服务平台

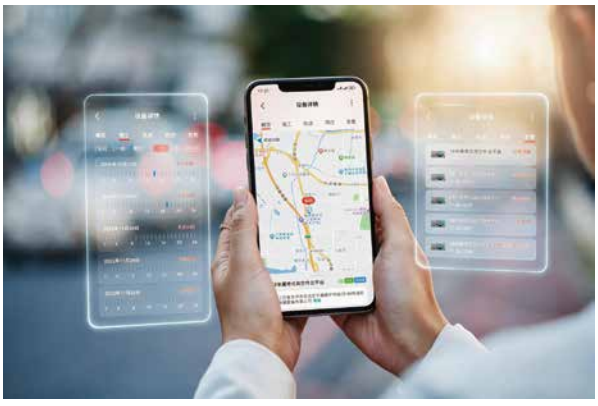

03 多传感融合避险

毫米波雷达、激光雷达等多传感融合技术

? 解决哪些问题

邻电管控

用激光雷达和视觉辅助的融合技术，替代传统依赖人眼和经验判断的方式。从根本上预防邻电作业时人身触电及设备事故。

设备防碰撞

机械设备加装传感器，实时感知设备与周边的距离，避免碰撞风险，多重防护，安全加倍。

夜间作业

夜间光线差，易存在视线盲区。依赖多传感融合技术，消除盲区，不受光线影响，实现夜间安全作业。

距离踏勘

高精度激光雷达，达到厘米级精度，可实现三维空间多向测距，适用于前期现场勘查。



激光雷达实时管控安全距离+设备**联动控制**

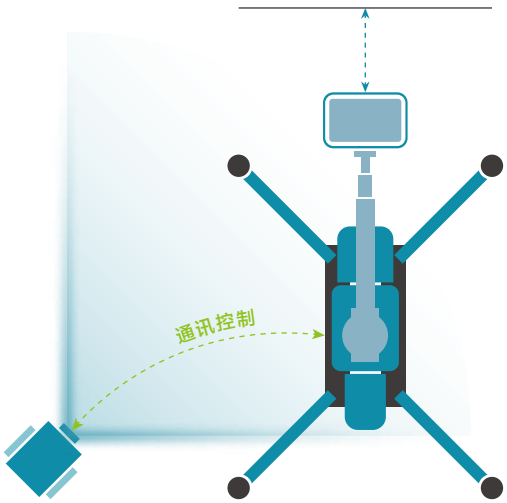

+

毫米波雷达融合**视觉AI**
自主避障

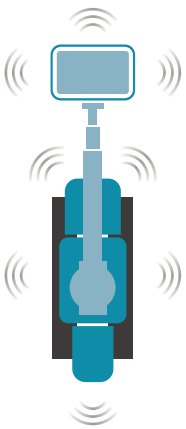

安全融控装置 LS1.0



高精度激光雷达
+视觉辅助系统



Wi-Fi/Lora/4G
信号传输



设备联动模块



携带式报警器



落地式报警器



HUAWEI
高性能操作平板



功能亮点

01	02	03	04	05	06
机械设备联动	秒级一键建模	空间测距	多目标管控	三维管控视角	预警全覆盖

箱体配件

- 主机
- 主机支架
- 操作平板
- 内置电池
- 报警器（携带/落地式）
- 设备箱体
- 电池-机头供电线
- 市电-机头供电线
- 电池充电器
- 报警器充电器

渲染带电体

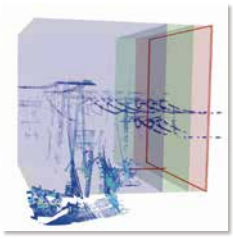

「墙体」带电体

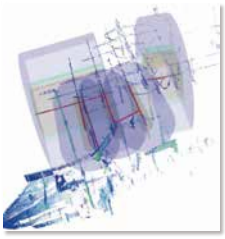

「圆柱体」带电体

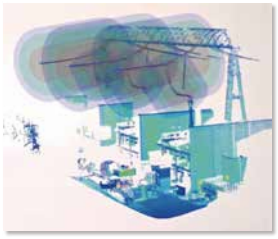

「弧形圆柱」带电体

产品参数(LS 1.0)

管控续航	12h
箱体尺寸	470 × 380 × 250mm
主机尺寸	230.6 × 188.8 × 133mm
整套重量	15kg
管控高度/距离	50m/80m
适用温度	-25℃~55℃
FOV(视场角)	70.4° × 77.2°(水平×垂直)
通讯方式	以太网、Wi-Fi6
供电方式	内置电池/外接电源 AC220V

扫码观看
现场使用案例



高空作业机械联动施工示意图

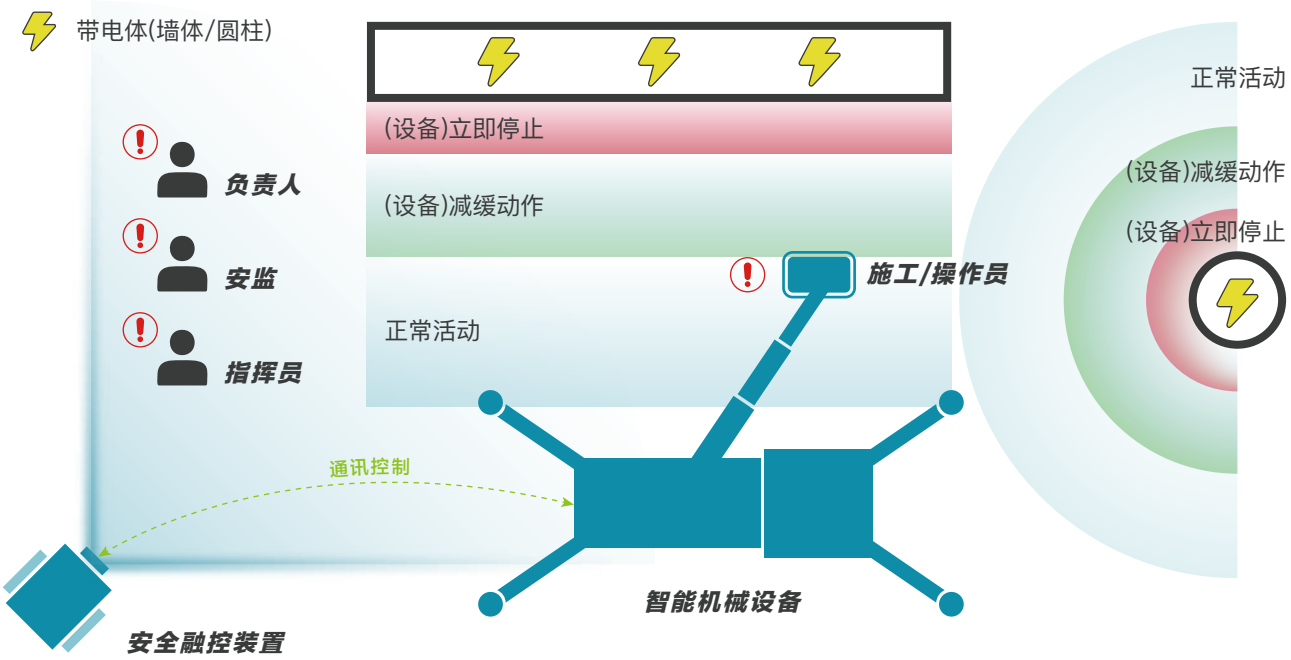

受限空间 安全登高 / 履带式高空作业平台

10s找出适合您的解决方案

01

适用于110kV受限空间

新建、改扩建、技改大修等

紧凑型、轻量化

SZ14

14米高空作业平台

P12

02

适用于110、220kV停电间隔

新建、改扩建、技改大修等

紧凑型、超长延伸

SZ18A

18米高空作业平台

P13

03

适用于110、220kV停电间隔

新建、改扩建、技改大修等

紧凑型、跨越避障

SZ18B

18米高空作业平台

P14

04

适用于室内或220、500kV停电间隔

新建、改扩建、技改大修等

静音无痕、高米数、零排放

ESZ26 (纯电动)

26米高空作业平台

P15

05

适用于220、500kV停电间隔

框架、避雷针检修等任务

新建、改扩建、技改大修等

高米数、更强跨越障碍

SZ30

30米高空作业平台

P16

06

适用于35、66、110kV等低电压区域

互感器、隔离开关更换、安装；GIS室墙板安装，主变套管，断路器等辅助工作

无支腿、零摆尾、可进货梯

ETC06 (纯电动)

6米高空作业平台

P17

07

适用于110、220kV站内

互感器、隔离开关更换、安装；GIS室墙板安装，主变套管，断路器等辅助工作

无支腿、零摆尾、频繁转场

ETC10 (纯电动)

10米高空作业平台

P18

SZ14

14米履带式高空作业平台

扫码观看 · 30s看懂作业能力



14米紧凑款、轻量化，适用于110室内受限空间，覆盖新建、改扩建、更换安装等

语音控制系统，动口即操作；一体化车联网APP，让管理装进口袋

实用功能 | 一键支腿调平

技术参数
Technical Data

工作高度	14m
水平延伸	6.1 / 7m
最大载重	230kg(2人)
篮筐尺寸	1.35 × 0.73 × 1.25m
爬坡角度	17°（30%）
行驶速度	0-1.5km/h
收藏尺寸	4.7 × 1.35 × 1.99m
总质量	2100kg
动力源	YANMAR柴油发动机 / 交流电机
交流电	220V单相电机
智能化配置	维摩之界

尺寸图/跨距图
Dimensional Drawing

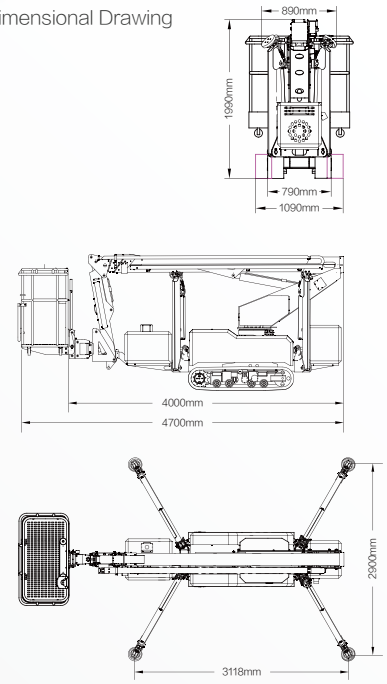

作业范围图
Working Range Diagram

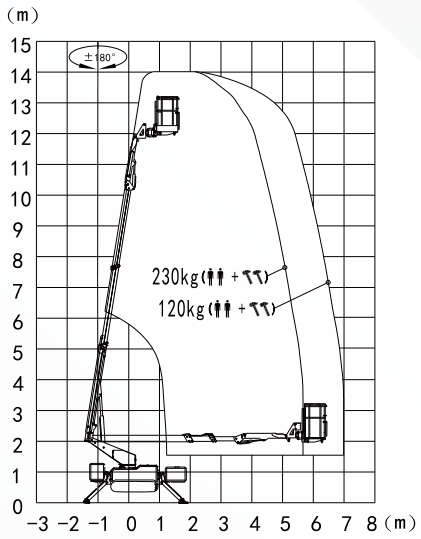









SZ18A

18米履带式高空作业平台

扫码观看 · 30s看懂作业能力



18米直臂款，超长延伸，适用于110、220kV新建、改扩建、更换安装等

语音控制系统，动口即操作；一体化APP，让管理装进口袋

实用功能 | 一键支腿调平

技术参数
Technical Data

工作高度	18m
水平延伸	6.8 / 8.4m
最大载重	230kg(2人)
篮筐尺寸	1.35 × 0.73 × 1.25m
爬坡角度	20°（36%）
行驶速度	0–1.5km/h
收藏尺寸	5.4 × 1.35 × 1.99m
总质量	2800kg
动力源	KUBOTA柴油发动机 / 交流电机
交流电	220V单相电机
智能化配置	维摩之界

尺寸图/跨距图
Dimensional Drawing

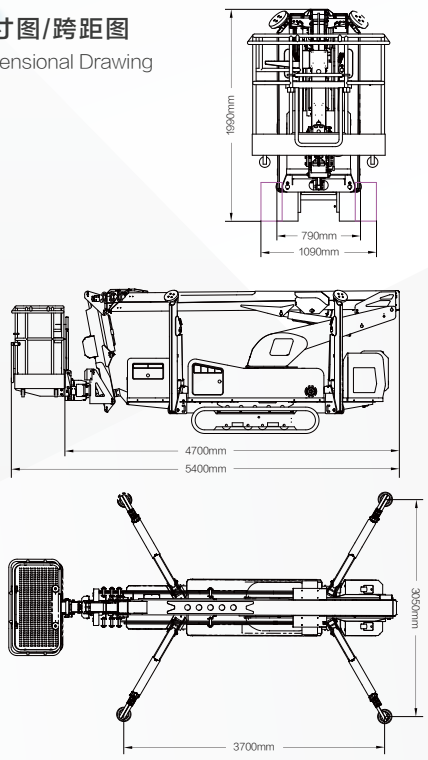

作业范围图
Working Range Diagram

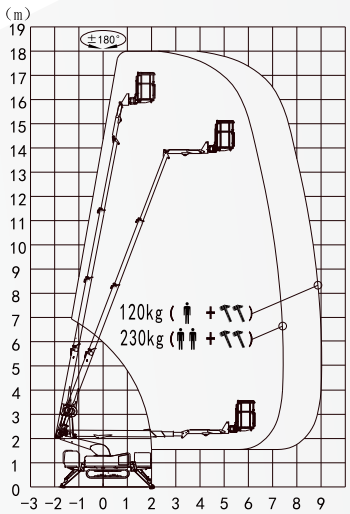







SZ18B

18米履带式高空作业平台

扫码观看 · 30s看懂作业能力



18米曲臂款，跨越避障，适用于110、220kV新建、改扩建、更换安装等

语音控制系统，动口即操作；一体化APP，让管理装进口袋

实用功能 | 一键支腿调平

技术参数
Technical Data

工作高度	18m
水平延伸	7.4m(全范围)
最大载重	230kg(2人)
篮筐尺寸	1.35 × 0.73 × 1.25m
爬坡角度	20°（36%）
行驶速度	0-1.5km/h
收藏尺寸	5.63 × 1.35 × 1.99m
总质量	2800kg
动力源	KUBOTA柴油发动机 / 交流电机
交流电	220V单相电机
智能化配置	维摩之界

尺寸图/跨距图
Dimensional Drawing

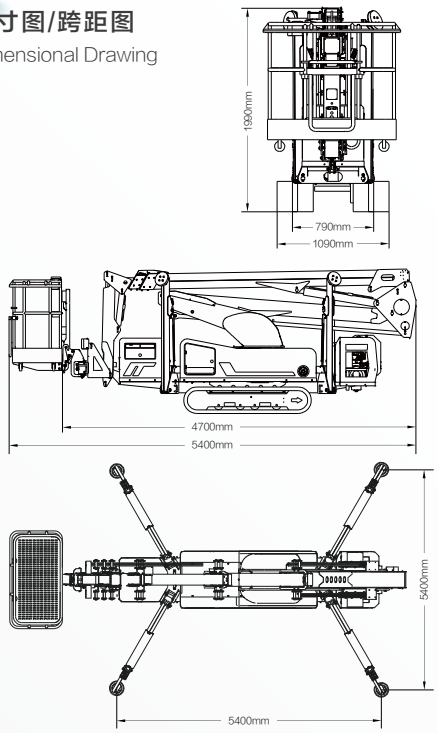

作业范围图
Working Range Diagram

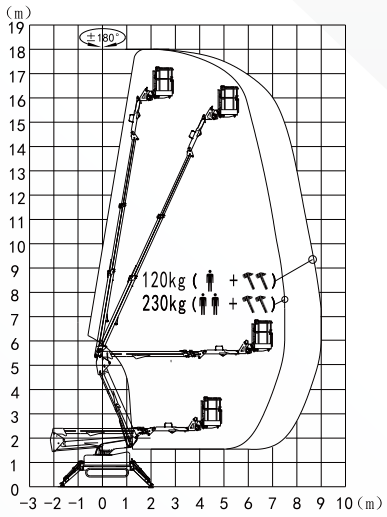







ESZ26

26米履带式高空作业平台

扫码观看 · 30s看懂作业能力



26米纯电款，静音无痕、高性能，适用于室内或220、500kV新建、改扩建等

语音控制系统，动口即操作；一体化APP，让管理装进口袋

实用功能 | 一键支腿调平

技术参数
Technical Data

工作高度	25.5m
水平延伸	11.5m
最大载重	230kg(2人)
篮筐尺寸	1.35 × 0.73 × 1.25m
爬坡角度	20°（36%）
行驶速度	0-2km/h
收藏尺寸(带斗)	5.5 × 1.35 × 1.99m
收藏尺寸(无斗)	4.8 × 0.89 × 1.99m
总质量	3500kg
动力源	锂电池(48V-300Ah)
行走驱动	电机驱动(48V)
智能化配置	维摩之界

尺寸图/跨距图
Dimensional Drawing

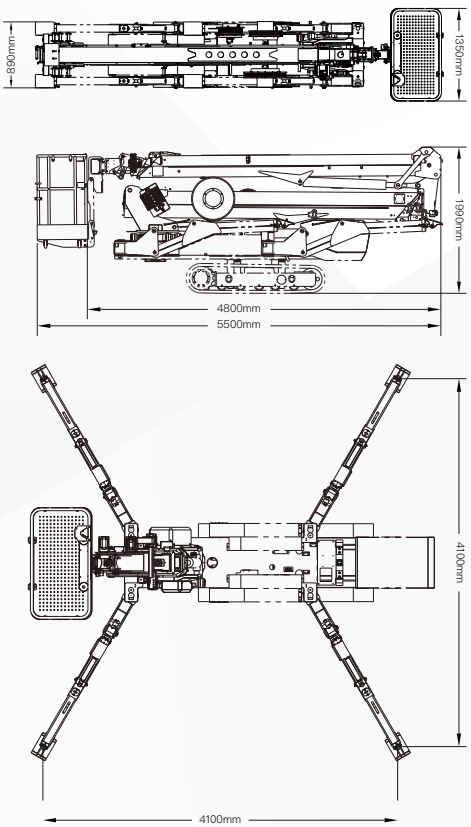

作业范围图
Working Range Diagram

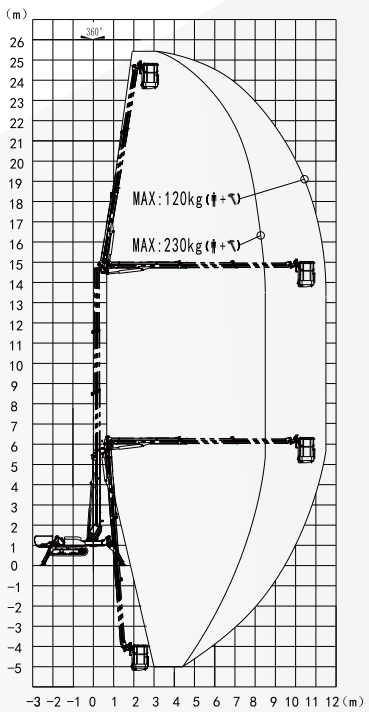









SZ30

30米履带式高空作业平台

扫码观看 · 30s看懂作业能力



30米曲臂款，更强的跨越避障能力，适用于220、500kV架构、避雷针检修

语音控制系统，动口即操作；一体化APP，让管理装进口袋

实用功能 | 一键支腿调平

技术参数
Technical Data

工作高度	30m
水平延伸	12 / 14m
最大载重	230kg(2人)
篮筐尺寸	1.35 × 0.73 × 1.25m
爬坡角度	17°（30%）
行驶速度	0-1.5km/h
收藏尺寸	6.9 × 1.35 × 1.99m
总质量	5600kg
动力源	KUBOTA柴油发动机 / 交流电机
行走驱动	380V三相电机
智能化配置	维摩之界

尺寸图/跨距图
Dimensional Drawing

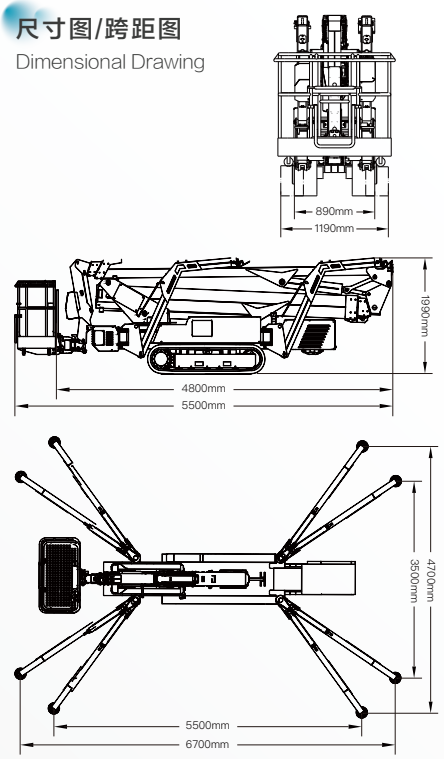

作业范围图
Working Range Diagram

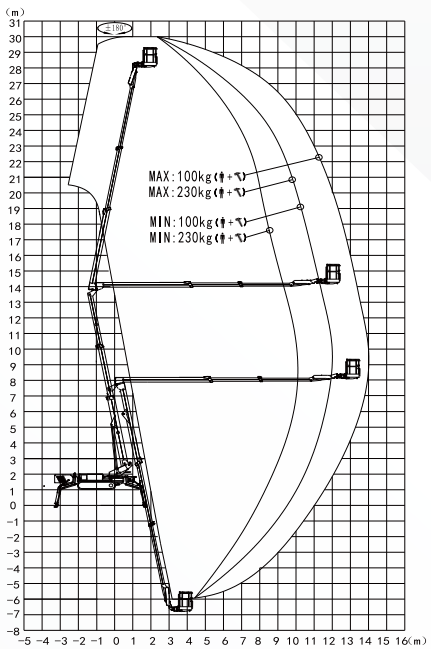







ETC06

6米履带式高空作业平台

扫码观看 · 30s看懂作业能力



6米桅杆式，无支腿、零摆尾，可进货梯，适用于66、110kV低电压区域登高作业

语音控制系统，动口即操作；一体化APP，让管理装进口袋

技术参数
Technical Data

工作高度	6m
水平延伸	2.9m
最大载重	150kg
转台旋转	+120° / −120°
平台旋转	+45° / −45°
爬坡角度	17°（30%）
行驶速度	0−2km/h
收藏尺寸（有无斗）	2.3/1.6 × 1.2 × 2.0m
动力源	锂电池(48V 314Ah)
总质量	1500kg
智能化配置	维摩之界

尺寸图/跨距图
Dimensional Drawing

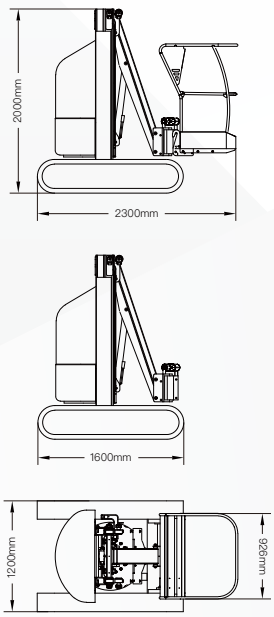

作业范围图
Working Range Diagram

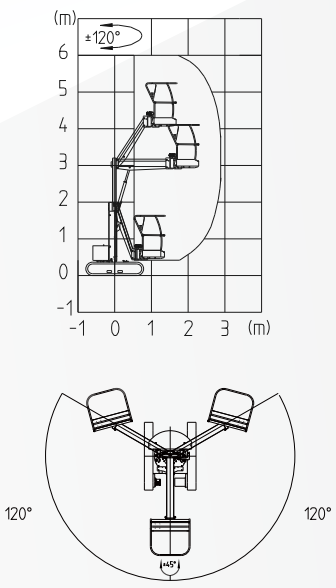







ETC10

10米履带式高空作业平台

扫码观看 · 30s看懂作业能力



10米桅杆式，无支腿、零摆尾，专为受限空间登高、频繁转场打造
适用于110、220kV站内互感器、隔离开关等更换、安装
语音控制系统，动口即操作；一体化APP，让管理装进口袋

技术参数
Technical Data

工作高度	10m
水平延伸	3.4m
最大载重	200kg
转台旋转	+120° / −120°
动力电池	48V、240Ah
爬坡角度	17°（30%）
行驶速度	0–2km/h
收藏尺寸（带斗）	2.78 × 1.2 × 2.0m
工作斗尺寸	1.1 × 0.7 × 1.1m
总质量	2750kg
智能化配置	维摩之界

尺寸图/跨距图
Dimensional Drawing

收藏高度2m

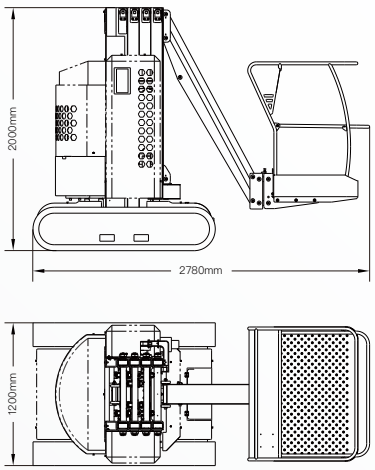

作业范围图
Working Range Diagram

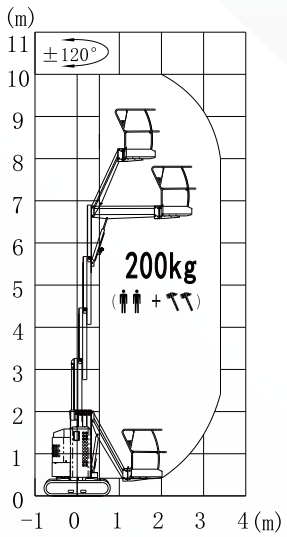






PT4000

全地形履带搬运车

扫码观看 · 30s看懂作业能力



吊装、搬运一体化，解决受限空间物资转运、起重吊装的行业难题
适用于电缆沟盖板搬运，户内GIS组件吊运等
语音控制系统，动口即操作；一体化APP，让管理装进口袋

技术参数
Technical Data

最大搬运载荷	2000kg
最大行驶速度	3.5km/h
最大起升重量	1200kg
最大起升高度	5.5m
爬坡角度	17°（30%）
收藏尺寸	3.2 × 1.2 × 1.8m
总质量	3000kg

双重动力选择：

KUBOTA柴油发动机 / 锂电池（48V 350Ah）

智能化配置　　维摩之界

作业范围图
Working Range Diagram

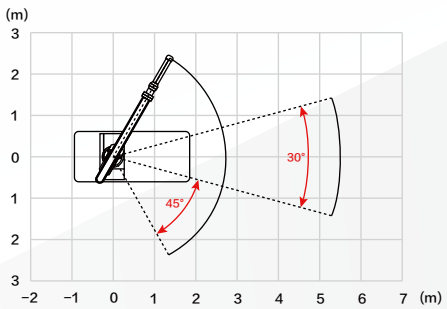

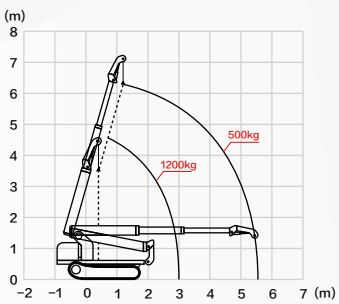

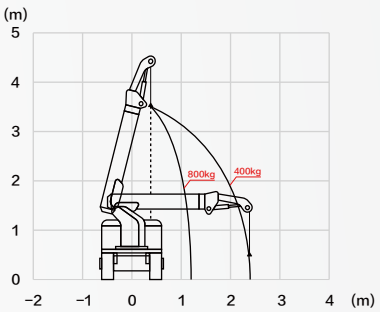









XT1500

全地形近电作业举升车

扫码观看 · 30s看懂作业能力



转为复杂受限空间近电作业打造，大幅缩小陪停范围、减少陪停设备，提升安全性

语音控制系统，动口即操作；一体化APP，让管理装进口袋

实用功能 | 一键支腿调平

技术参数

Technical Data

工作高度	9m
总质量	7300kg
最大行驶速度	4km/h
整车尺寸	3.85/5.2 × 1.5 × 1.94m
最大举升重量	1500kg
最大叉装重量	1500kg
最大吊装重量	1000kg
转台旋转角度	+180° /−180°
属具微调动作	俯仰、偏摆(±30°)、旋转(±120°) 上下移动(400mm)、左右移动(400mm)
动力形式	柴油发动机(36kw 2600r) +交流电机(380V)
智能化配置	维摩之界

作业范围图

Working Range Diagram

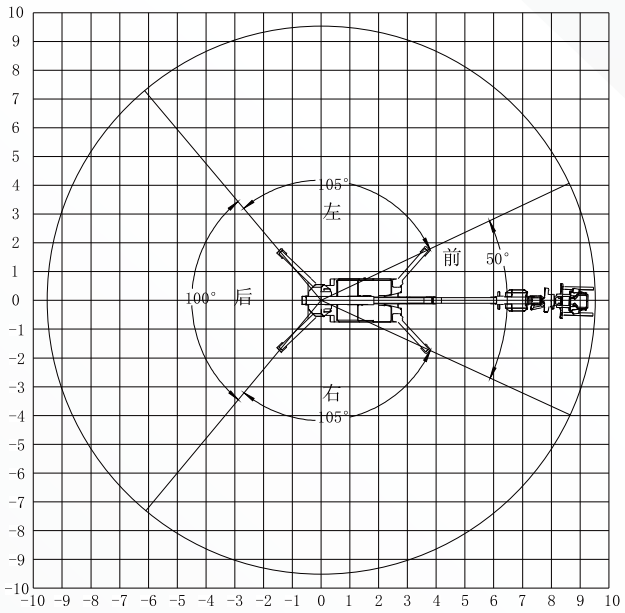

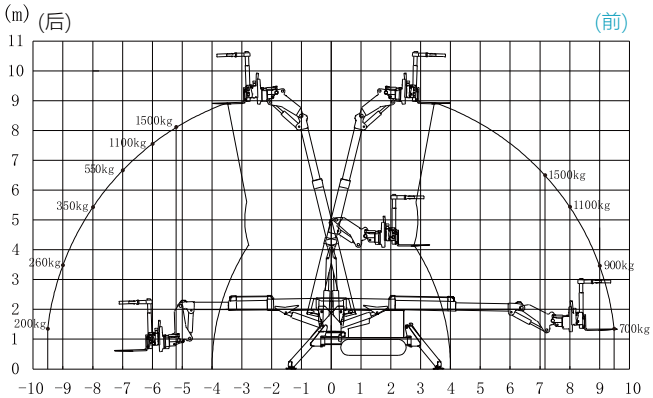

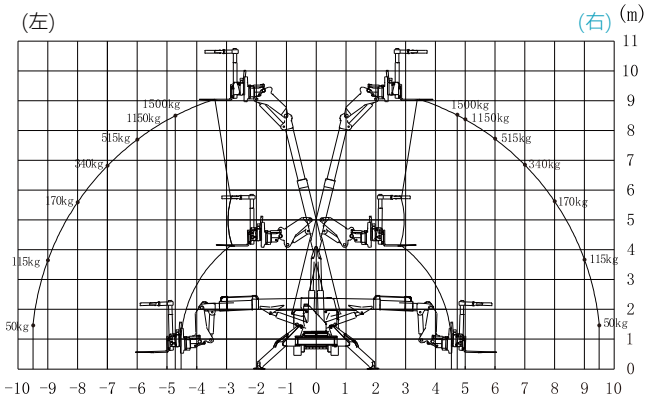

高空作业平台参数对比表 / Parameter Comparison Table

技术参数 Technical Data	SZ14(直臂式)	SZ18A(直臂式)	SZ18B(曲臂式)
工作高度	14m	18m	18m
水平延伸	6.1 / 7m	6.8 / 8.4m	7.4m(全范围)
最大载重	230kg(2人)	230kg(2人)	230kg(2人)
篮筐尺寸	1.35 × 0.73 × 1.25m	1.35 × 0.73 × 1.25m	1.35 × 0.73 × 1.25m
爬坡角度	17°（30%）	20°（36%）	20°（36%）
行驶速度	0–1.5km/h	0–1.5km/h	0–1.5km/h
收藏尺寸	4.7 × 1.35 × 1.99m	5.4 × 1.35 × 1.99m	5.63 × 1.35 × 1.99m
总质量	2100kg	2800kg	2800kg
动力源	YANMAR柴油发动机 / 交流电机	KUBOTA柴油发动机 / 交流电机	KUBOTA柴油发动机 / 交流电机
行走驱动	220V单相电机	220V单相电机	220V单相电机

作业高度梯度图 / Working Height Diagram

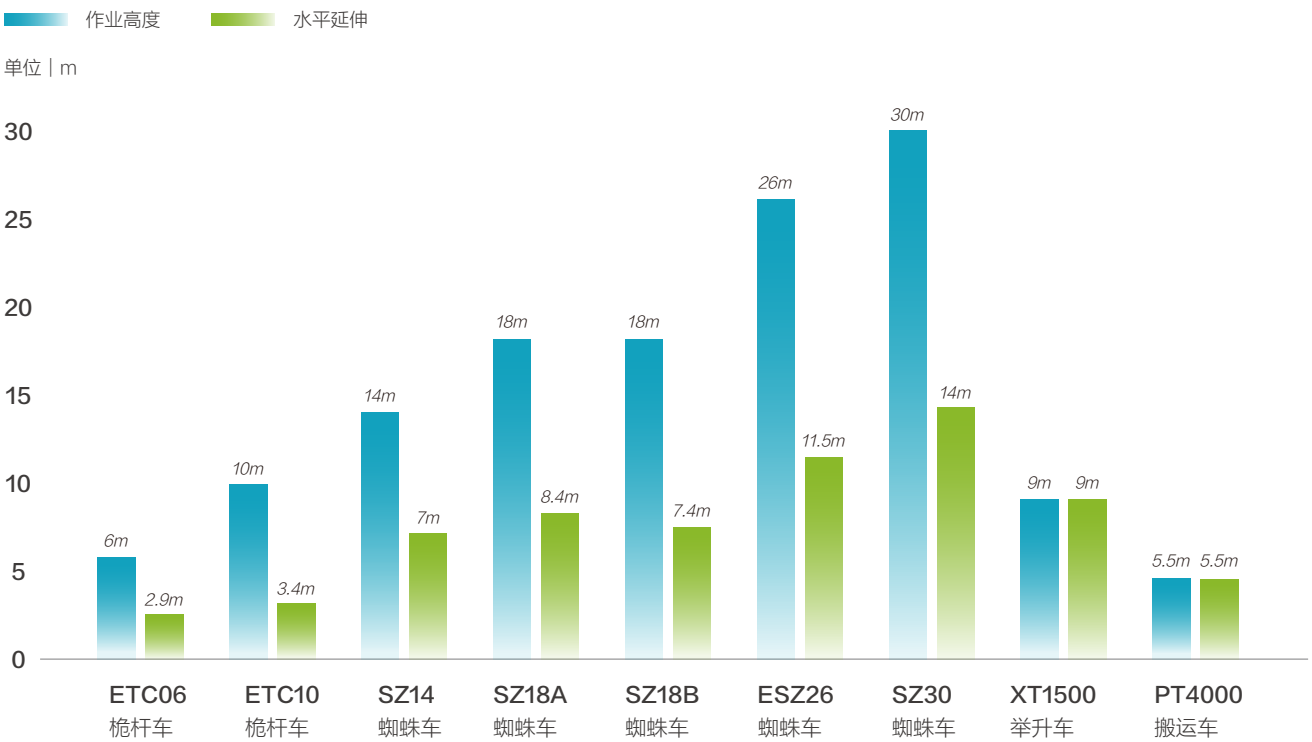

	ESZ26(曲臂式)	SZ30(曲臂式)	ETC06(桅杆式)	ETC10(桅杆式)
工作高度	25.5m	30m	6m	10m
水平延伸	11.5m	12 / 14m	2.9m	3.4m
最大载重	230kg(2人)	230kg(2人)	150kg	200kg
篮筐尺寸	1.35 × 0.73 × 1.25m	1.35 × 0.73 × 1.25m	0.93 × 0.7 × 1.1m	1.1 × 0.7 × 1.1m
爬坡角度	20°（36%）	17°（30%）	17°（30%）	17°（30%）
行驶速度	0–2km/h	0–1.5km/h	0–2km/h	0–1.2km/h
收藏尺寸	5.5 × 1.35 × 1.99m	6.9 × 1.35 × 1.99m	2.3 × 1.2 × 2m	2.78 × 1.2 × 2m
总质量	3500kg	5600kg	1500kg	2750kg
动力源	锂电池(48V–300Ah)	KUBOTA柴油发动机 / 交流电机	锂电池(48V–314Ah)	铅酸电池(48V–240Ah)
行走驱动	电机驱动(48V)	380V三相电机	电机驱动(48V)	电机驱动(48V)

认证与资质 / Certifications & Qualifications

- 国内首家
  获得CE认证的蜘蛛车
- 特种设备生产许可证
- 已通过ISO体系认证

















电屏柜搬运装置



户内受限空间电屏柜精准就位，替代多人滚木搬运

转完灵活，避让电缆沟；轻载设计，楼板承重受限下能搬运

技术参数
Technical Data

尺寸	2820 × 1450 × 2750mm
舵轮	4个230舵轮，单轮可承重1t
行走电机	48V-200W电机
控制方式	遥控器
离地高度	100mm
工作续航	4h
举升行程	150mm(双电缸同步举升)
最大负载	2t

扫码观看
30s看懂作业能力











GIS单元转运装置

解决户内受限空间，GIS组件转运难、起吊险、就位慢的施工痛点

一体化的转运装置，提升转运的安全和效率

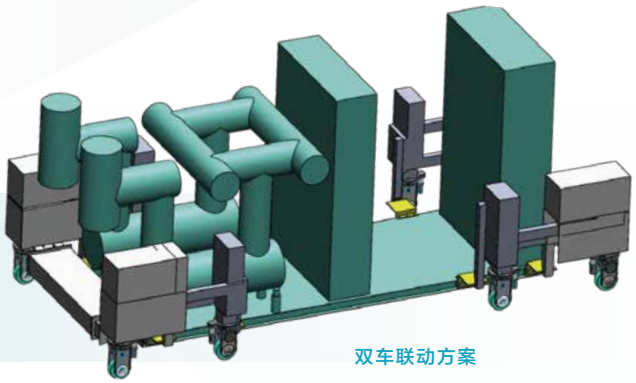

双车联动方案

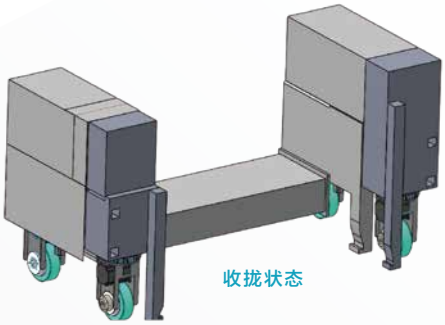

收拢状态

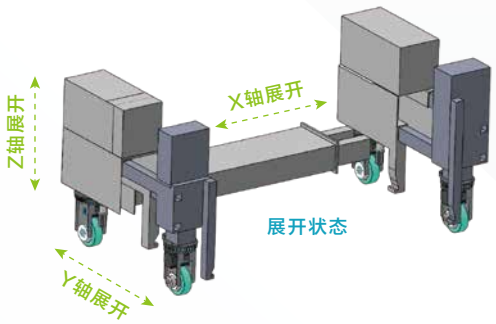

技术参数

Technical Data

最大载重	8t
GIS长边	5–6.2m
GIS短边	1.6–2.3m
GIS行驶高度	150mm
GIS短边距离腔体最小距离	1.3m

扫码观看
30s看懂作业能力









受限空间 安全吊装 / 微型履带起重机

10s找出适合您的解决方案

01

适用于室内外110、220kV停电间隔内的吊装作业

新建、改扩建、技改大修等

紧凑型、轻量化、架设灵活

TRFS 300

3吨履带起重机

P27

02

适用于500kV停电间隔内的吊装作业

新建、改扩建、技改大修等

更大吊重、架设灵活

TRFS型5.0t

5吨履带起重机

P27

03

适用于110、220kV户内吊装作业

受限空间内更强的吊装性能、更长的水平延伸
同等高度下，吊装约为普通吊机的1.2倍以上

紧凑型、全自动液压飞臂、支腿5档可调

SKY 300

3吨履带起重机-天空款

P26

04

适用于物资转运、户内GIS组件吊运

受限空间内的物资转运、起重吊装
一机多能，无需额外搭配多台设备

紧凑型、吊装搬运一体化、带载行走

PT4000

全地形履带搬运车

P19

SKY300

天空款——微型履带起重机



解决受限空间、主变区域等更大吊重性能难题，同等高度下吊重可达普通吊机的1.2倍以上；全自动液压飞臂，支腿5档可调

一体化APP，让管理装进口袋

技术参数

Technical Data

规格	2.98t × 2.2m
最大作业半径	0.5t × 8.7m
最大地上扬程	1.6t × 11.2m / 0.6t × 17.1m(飞臂)
最大地下扬程	10m(4绳) / 13m(3绳) / 20m(2绳) / 40m(1绳)
行驶速度	0–2.0km/h
爬坡角度	20°（36%）
动力形式	KUBOTA柴油发动机 / AC380V
收藏尺寸	3.9 × 0.77 × 1.95m
额定功率	11.8kw / 2300min–1
总质量	2900kg(主机+飞臂)

智能化配置　　维摩之界

尺寸图/跨距图

Dimensional Drawing

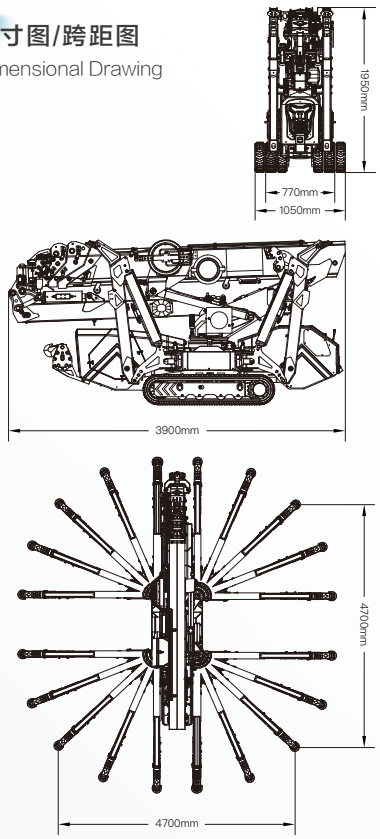

扫码观看 · 30s看懂作业能力

作业范围图

Working Range Diagram

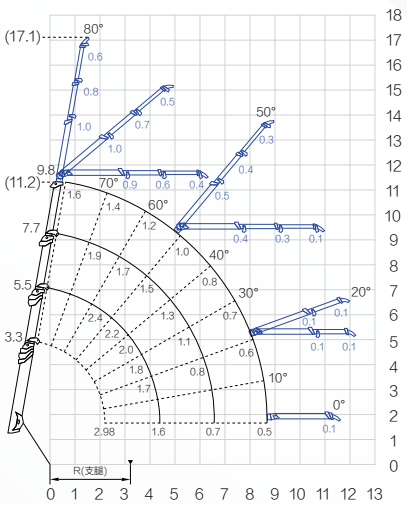









TRFS系列

微型履带起重机



可进入间隔内作业，架设灵活，核心适配受限空间吊装需求，适用于各电压等级变电站。

一体化APP，让管理装进口袋

技术参数

Technical Data

	TRFS 300	TRFS型5.0t	TRFS型10.0t
规格	2.95t × 1.4m	5.0t × 3m	10.0t × 2.5m
最大作业半径	0.2t × 8.83m	0.3t × 16.5m	0.5t × 19m
最大地上扬程	0.8t × 9.7m	1.3t × 17.5m	3t × 20.2m
最大地下扬程	1t × 10m(4绳) / 1t × 20m(2绳) / 0.74t × 40m(1绳)	2.5t × 17.5m(4绳) / 1t × 35m(2绳) / 1t × 70m(1绳)	4.7t × 20m(6绳) / 4.7t × 30m(4绳) / 3.2t × 62m(2绳) / 1.5t × 125m(1绳)
行驶速度	0–2.0km/h	0–2.5km/h	0–2.5km/h
爬坡角度	20°（36%）	20°（36%）	23°（42%）
动力形式	YANMAR柴油发动机 / AC380V	YANMAR柴油发动机 / AC380V	YANMAR柴油发动机 / AC380V
收藏尺寸	3.5 × 0.9 × 1.65m	5.48 × 1.4 × 2m	6.38 × 1.78 × 2.55m
额定功率	11.2kw / 2400min–1	14.6kw / 2400min–1	32.3kw / 2600min–1
总质量	2550kg	5750kg	11800kg
智能化配置	维摩之界	维摩之界	维摩之界







扫码观看
现场视频案例



技术参数
Technical Data

	SKY 300	PT4000
规格	2.98t × 2.2m	1.2t × 3m
最大作业半径	0.5t × 8.7m	0.5t × 5.5m
最大地上扬程	1.6t × 11.2m / 0.6t × 17.1m(飞臂)	0.5t ×6.3m
最大地下扬程	10m(4绳) / 13m(3绳) / 20m(2绳) / 40m(1绳)	15m(2绳)
行驶速度	0–2.0km/h	0–3.5km/h
爬坡角度	20°（36%）	17°（30%）
动力形式	KUBOTA柴油发动机 / AC380V	KUBOTA柴油发动机 / 锂电池(48V 350Ah)
收藏尺寸	3.9 × 0.77 × 1.95m	3.2 × 1.2 × 1.8m
额定功率	11.8kw / 2300min–1	11.8kw / 2300min–1
总质量	2900kg(主机+飞臂)	3000kg
智能化配置	维摩之界	维摩之界






外形尺寸图
Dimensional Drawing

单位 | mm

TRFS 300 尺寸图

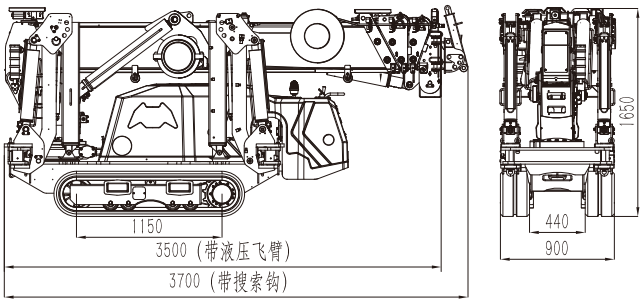

TRFS型5.0t 尺寸图

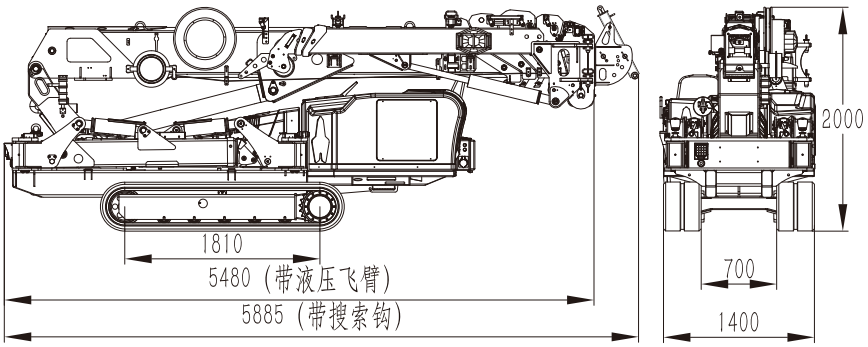

TRFS型10.0t 尺寸图

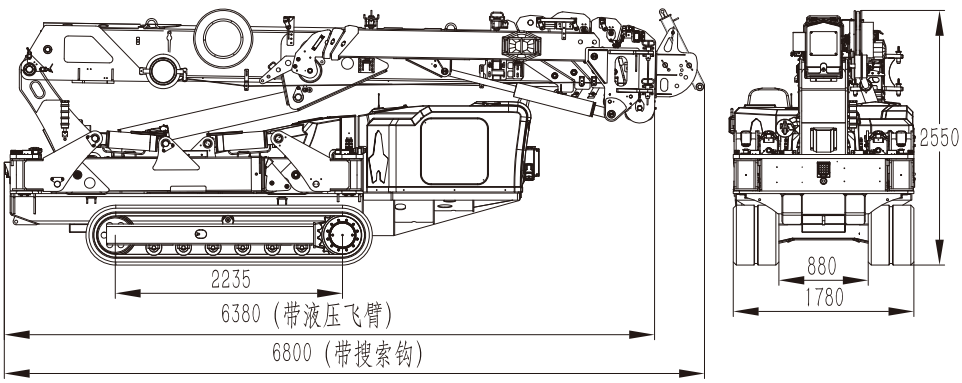

SKY 300 尺寸图

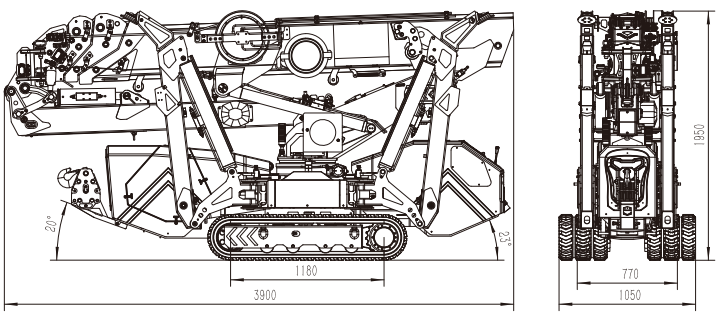

支腿跨距图
Outrigger Span Diagram

单位 | mm

TRFS 300 支腿展开图

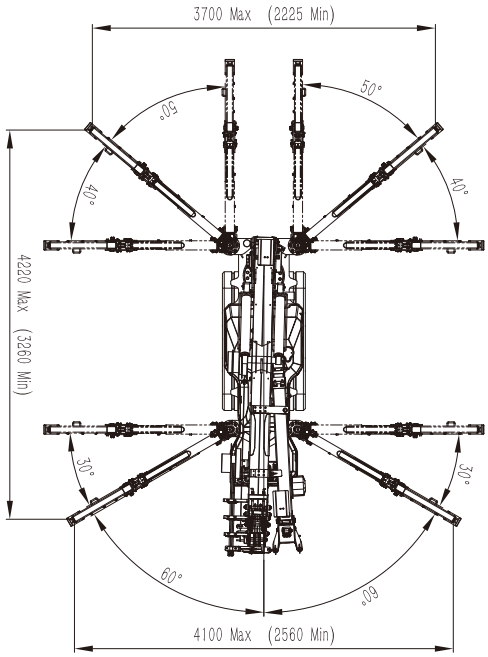

TRFS型5.0t 尺寸图

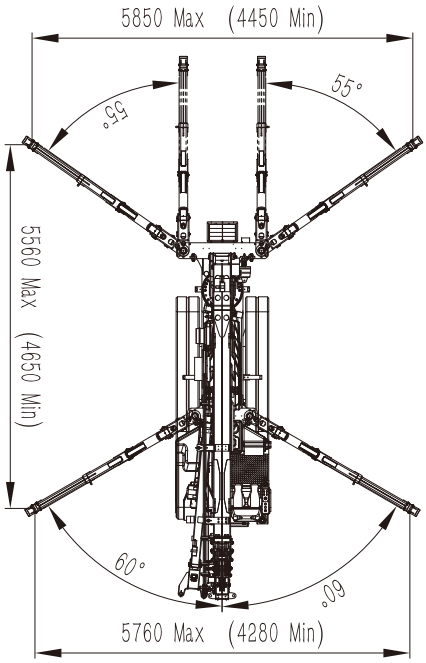

TRFS型10.0t 尺寸图

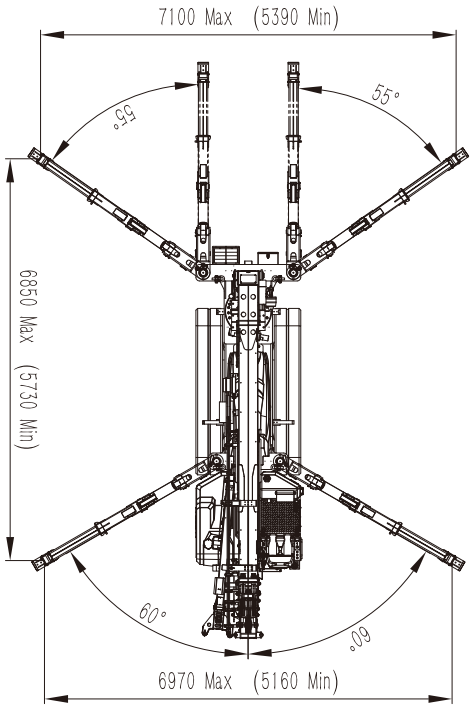

SKY 300 尺寸图

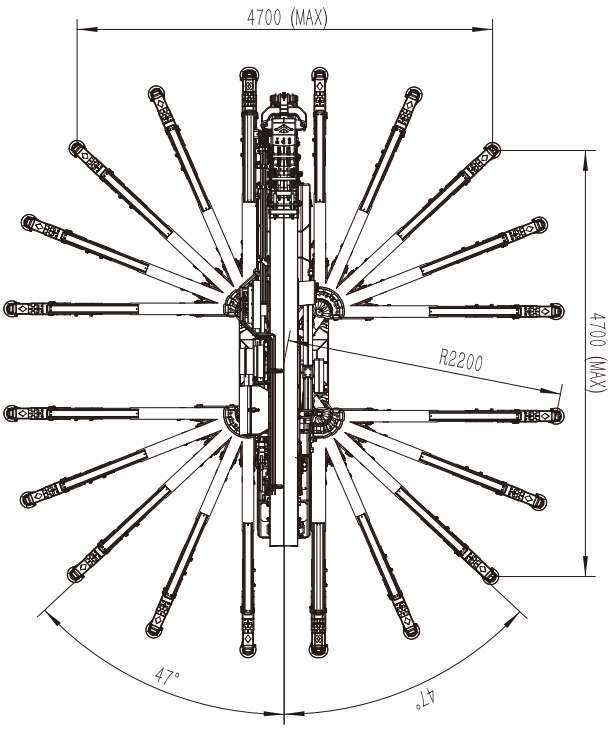

作业范围图
Working Range Diagram

TRFS 300-作业范围图

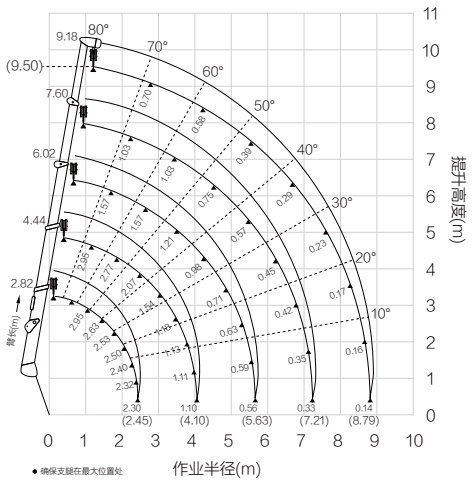

TRFS型5.0t-作业范围图

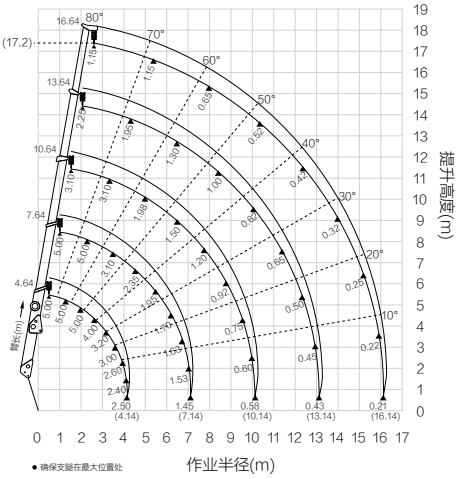

TRFS型10.0t-作业范围图

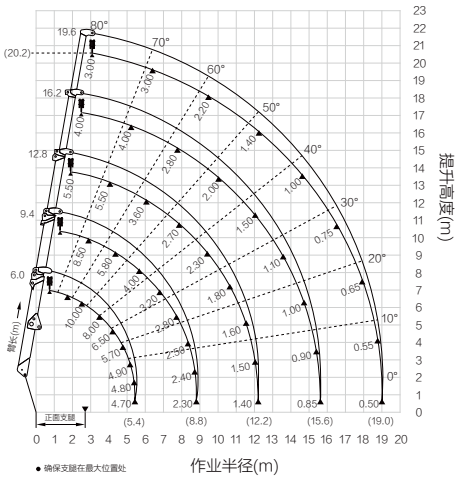

PT4000 作业范围图

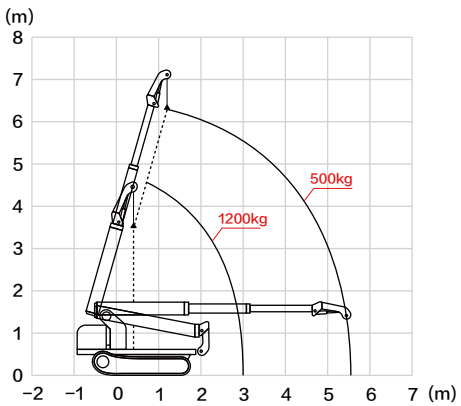

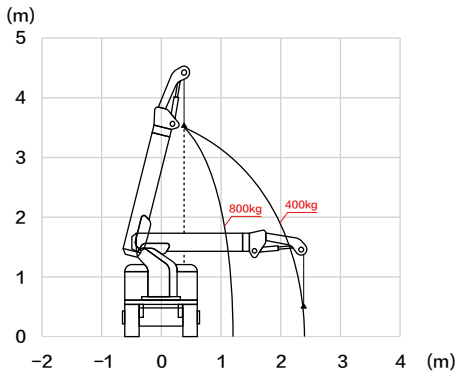

SKY 300 作业范围图

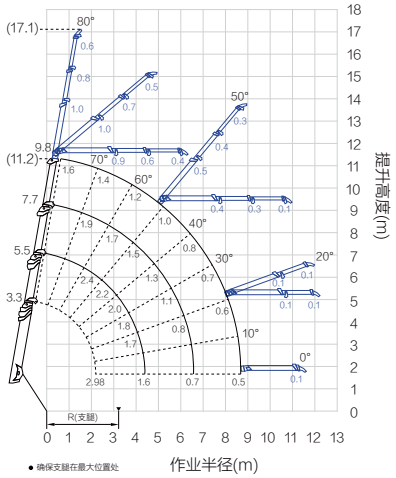

为什么我们的设备更安全、更好用？/ Product Advantages

安全 是我们全系产品的标配



严苛测试

每台样机出厂，均需经过连续1000+次循环试验，符合GB/T25849-2024标准



自动限幅

多传感器自动避障，整车作业幅度自动规制，超幅报警



ce认证

国内首家获得ce认证的蜘蛛车；每一台，都经得起欧盟标准检验



功能互锁

支腿、行走、臂架三模式安全互锁功能，避免误操作产生的安全隐患

多重控制 多重保障

物理遥控 + 语音控制 + APP虚拟遥控 + 设备控制面板；
4种控制方式，4重冗余保障

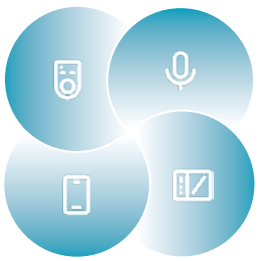

实时称重传感

工作斗实时称重，下控面板实时数据显示；
超重报警，避免安全事故

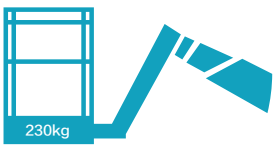

一键支腿调平

一键实现支腿下放，
并自动调平车身
最大调平斜面角度10°



智能履带底盘

可实现宽窄变轨0.8m-1.1m
适应不同工况空间
液压手柄控制变轨，操作便捷

配备智能双速系统
实现0-1.5km/h双速行走





全球顶尖零部件

核心零部件均选用国际顶级品牌
高性能零部件，给设备带来超高稳定性。同时，减少维护成本和停机时间，带来更加高效、经济的使用体验



安全工器具 / Electrical Safety Equipment

01 安全带挂架

解决的问题

解决变压器、中置柜等设施顶部结构复杂且无专用挂点，作业人员高空作业时无处悬挂安全带，坠落风险无器可控的问题。

产品全覆盖　承重可靠

轻量便携　到位提示设计

最大承重100kg　国内首款变压器检修专用

4款型号一站配齐所有挂点场景

- 主变
- 槽钢
- 中置柜
- 法兰

8kg内单人可携、100kg承重可靠
拥有安全带挂架全国首个发明专利











让每一次电力现场，多一份安全，少一份担忧！

02 GIS防尘棚

解决的问题

GIS 等设备安装粉尘超标普遍，传统防尘措施未成体系、不可移动、无法实时监测，粉尘进入设备可能引发绝缘故障甚至返厂大修。

高洁净度，正压防尘　可移动切换工位
轻量化(980kg)　实时检测，多端报警



03 智能接地线

解决的问题

传统接地线漏挂、虚挂、脱落、走错间隔等误操作无法实时管控，作业路径无法追溯，管理者拿不到现场实时数据支撑决策。

全流程智能监测　异常多端报警
长续航加密通讯　作业信息追溯



04 绝缘尺

解决的问题

钢卷尺导电触电违反安规。

100%非导电　日本进口　70年工业品质

FRP 玻璃钢+聚氨酯覆膜 100% 非导电（20kV 干湿同等耐压）、JIS 1 级精度、150g 超轻，本地现货服务。



租赁、维修服务 / Rental & Repair Services

01 租赁服务

提供全国设备租赁服务

登高车租赁 | 搬运、吊装租赁 | 近电作业管控租赁 | 定制化租赁方案


成交通知书

得益于我们**优质的设备**和**服务能力**
2026年我们中标服务的租赁项目总金额**已超过1500w**

800W
福建省租赁项目
中标金额约

500W
江苏租赁项目
中标金额约

02 售后维修服务

专业售后服务团队

举全公司之力，旨在为客户提供365天，7×24/时，全方位服务；

通过远程人工+现场指导；数据监控+人工提醒，重在保证使用设备无障碍、管理设备无烦恼、管理人员无事故，尽享智能成果，共建安全高效运营新格局。

售后服务热线：400 828 4477

***免费转运服务**



凡购买我们设备的用户，每台可享受2次，100km以内的当地拖车运输服务（新车交付除外）

服务与支持 / Customer Support

01 售前支持

选型咨询 » 方案设计 » 样机演示 » 客户培训

02 操作培训

专业操作培训

帮助用户快速上手





03 联系制定方案

华南、华中、西南区域
15861181810



唐丽娟

上海区域、全球工业板块
13685287031



丁锦燕

华北、西北、东北区域
13606111786



张益群

全国电力区域
18001509418



佘甫慧